SANGUEDOLCE 02

PORTIERE ELETTRICO

Osserva i due circuiti qui sotto e prova a comprendere il funzionamento del sistema.
Assegna ad ogni conduttore un colore, scrivendo negli appositi spazi.

SCHEMA FUNZIONALE CIRCUITO IN ALTERNATA: CHIAMATA E APRIPORTA

LEGENDA

PE= POSTO ESTERNO
PI= POSTO INTERNO
S1= PULSANTE CHIAMATA DAL PE
S2= PULSANTE CHIAMATA DAL PE
E TARGA= LUCE TARGHETTA CAMPANELLI
SE= PICCOLO PULSANTE SUL PE
HA1= RONZATORE POSTO INTERNO 1
HA2= RONZATORE POSTO INTERNO 2
Y1= APRIPORTA ELETTRICO
ST1= PULSANTE COMANDO APRIPORTA NEL PI 1
ST2= PULSANTE COMANDO APRIPORTA NEL PI 1

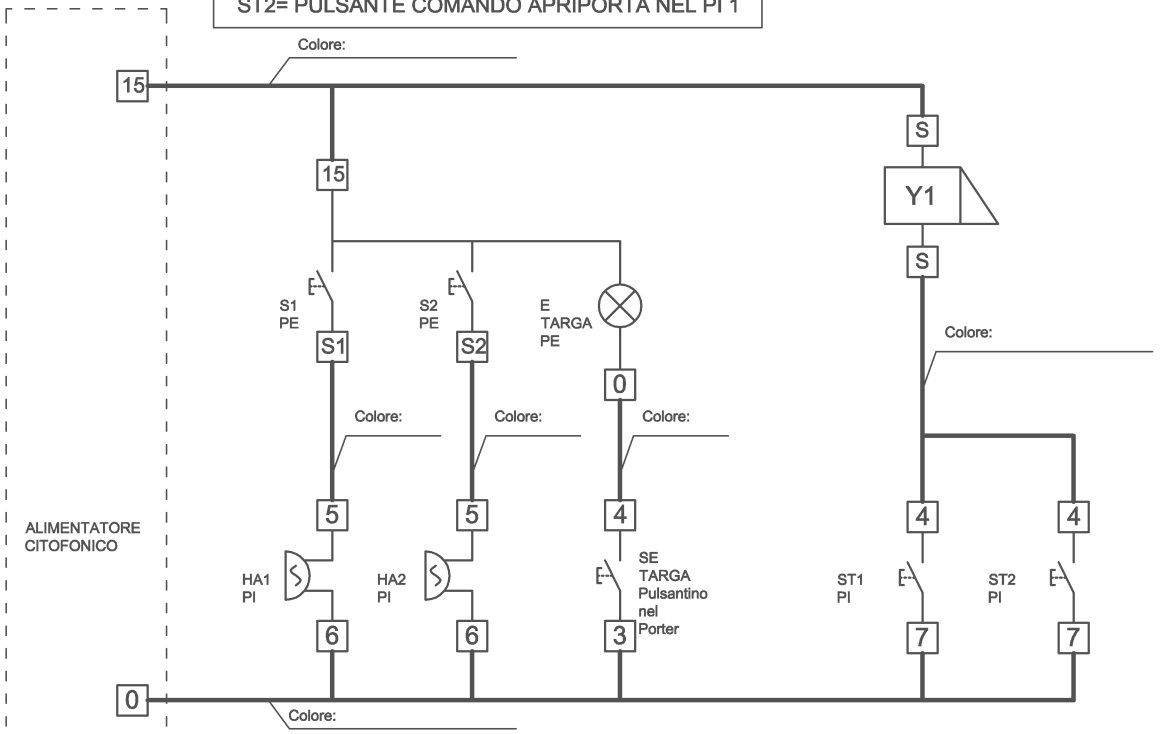
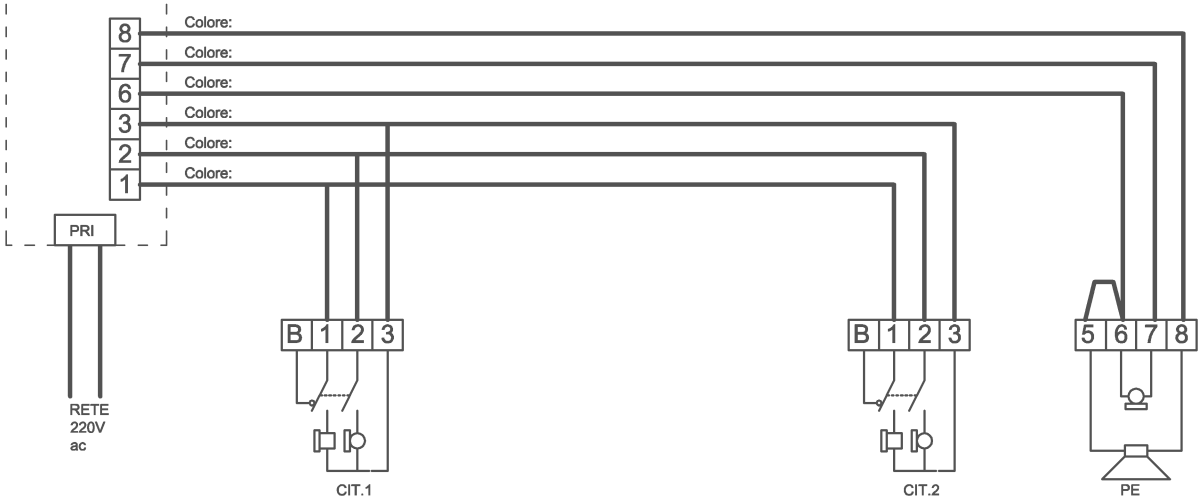
SCHEMA FUNZIONALE CIRCUITO FONICO